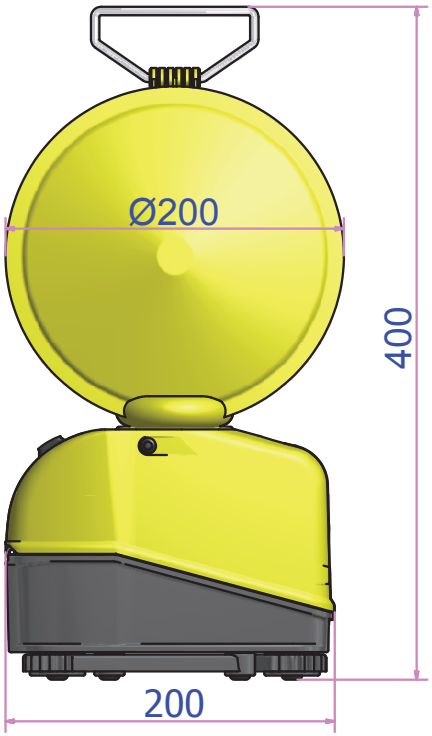

1.8kg

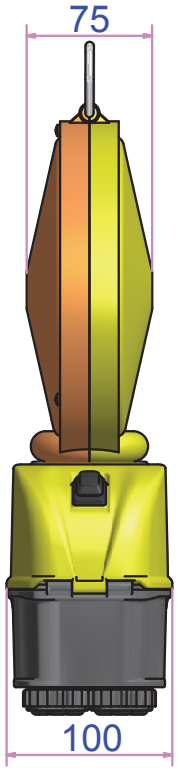

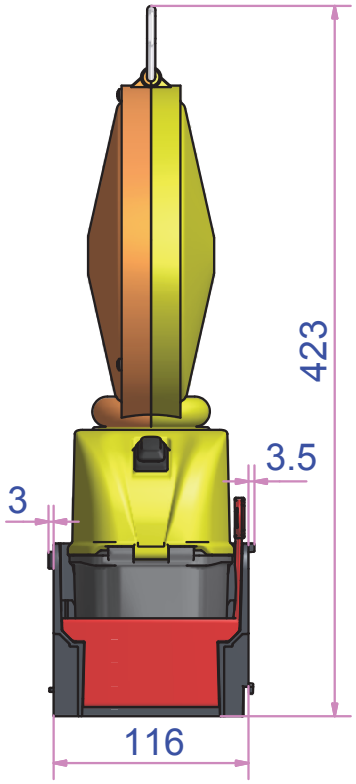

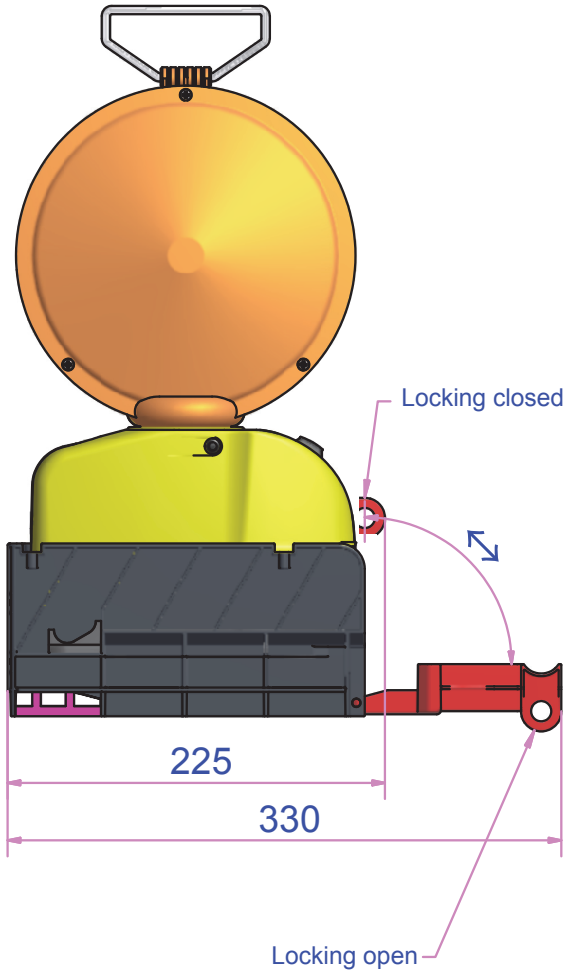

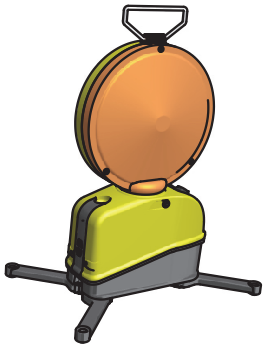

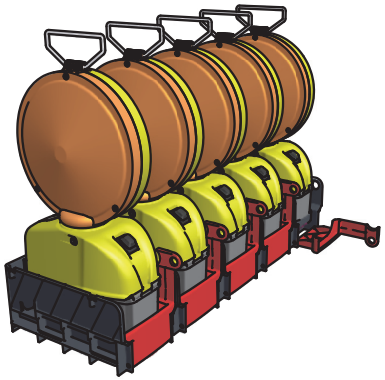

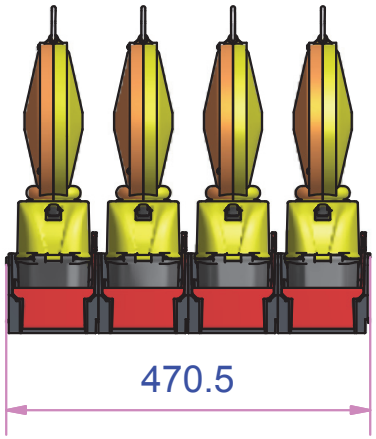

8.7kg

nissen™

CHIHIRO CO., LTD.